PARTICOLARE SEZIONE IN RILEVATO

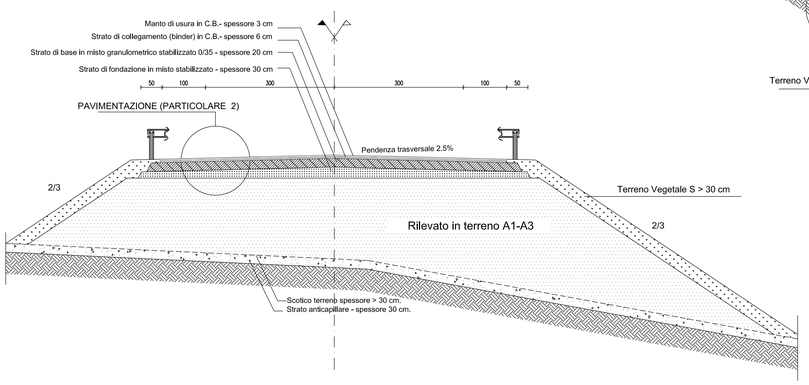

PARTICOLARE SEZIONE MEZZACOSTA

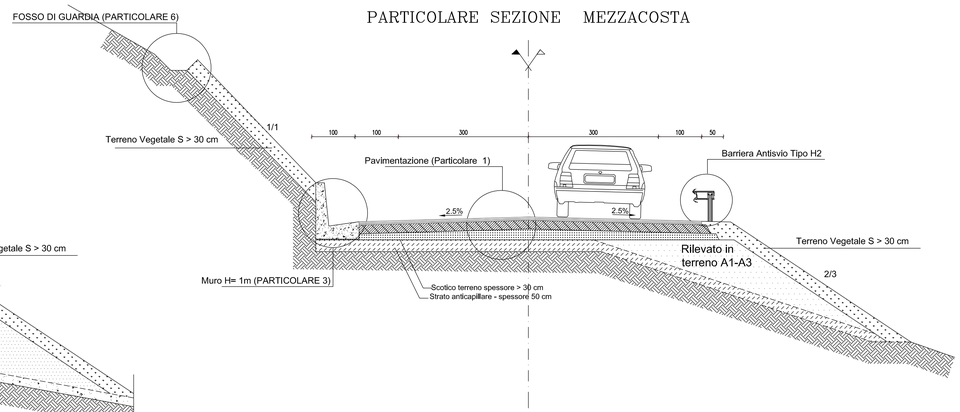

PARTICOLARE SEZIONE IN TRINCEA

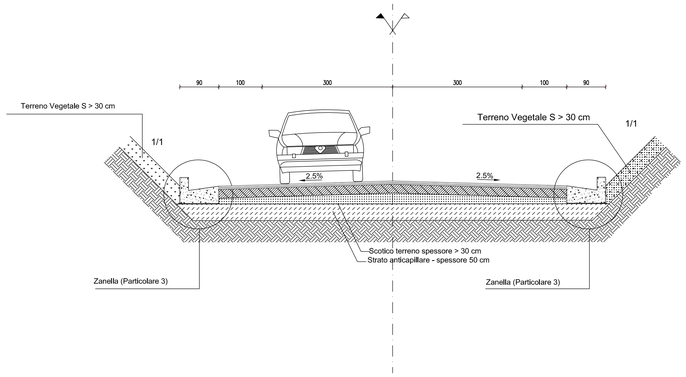

SEZIONE C.N.R. 78/80 TIPO VI

STABILIZZAZIONE TIPO SEZIONE MEZZACOSTA

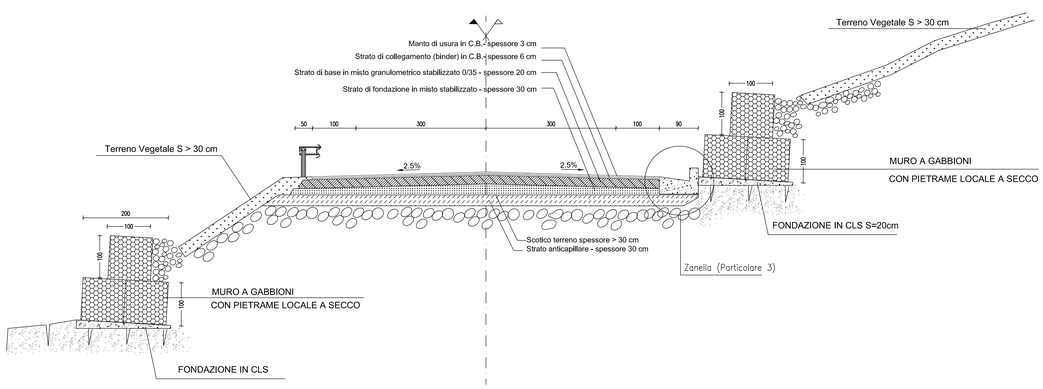

PARTICOLARE ALLARGAMENTO SEZIONE IN RILEVATO

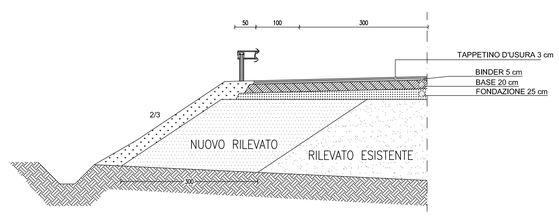

PARTICOLARE ALLARGAMENTO SEZIONE IN TRINCEA

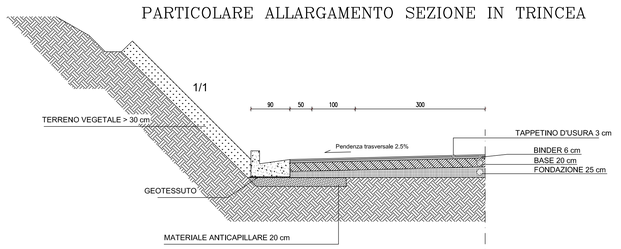

Provincia di Chieti
Settore Lavori Pubblici

PROGETTO COMPLETAMENTO

LAVORI DI SISTEMAZIONE STRADA PROVINCIALE S.S. 650
FONDO VALLE TRIGNO SCHIAVI D'ABRUZZO

III° Lotto Funzionale

SEZIONI TIPO

STUDIO MONTEPARA INGEGNERIA CIVILE
SEDE
VIA V. SIMONE N° 12
66036 ORSOGNA (CH)
TEL. 0871/869652
EMAIL INFO@STUDIOMONTEPARA.IT

Il Progettista
Prof. Ing. Antonio Montepara

Responsabile Unico del Procedimento

TAVOLA
11

SCALA : 1:50
DATA : 17/03/2014

Questo elaborato non puo' essere riprodotto ne' integralmente, ne' in parte per scopi diversi da quelli per cui e' stato fornito.

127 C T I A 11.00 R0

Revisione	Data	Descrizione	Redatto	Controllato	Approvato
REV0					
REV1					
REV2					